VÝKRES HLAVNÍ NOSNÉ VÝZTUŽE A LEMOVÁNÍ STROPNÍCH DESEK D.1.2 A D.1.3 - SMĚR Y, M 1:50/25

PŮDORYS HLAVNÍ NOSNÉ VÝZTUŽE STROPNÍCH DESEK D.1.2 A D.1.3 - SMĚR Y, M 1:50

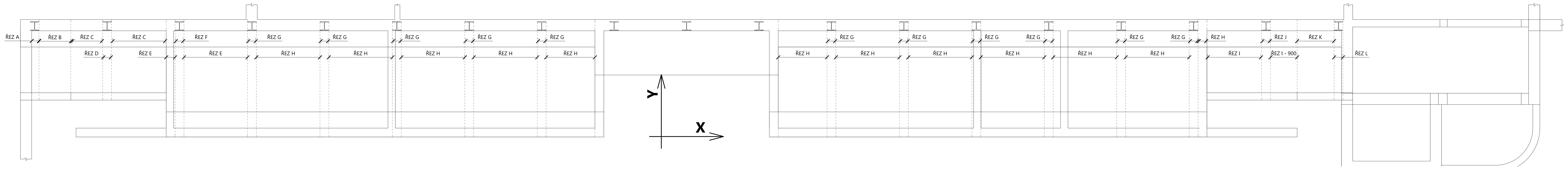

ŘEZ A-A, M 1:25 · ŘEZ B-B, M 1:25 · ŘEZ C-C, M 1:25 · ŘEZ D-D, M 1:25 · ŘEZ E-E, M 1:25 · ŘEZ F-F, M 1:25

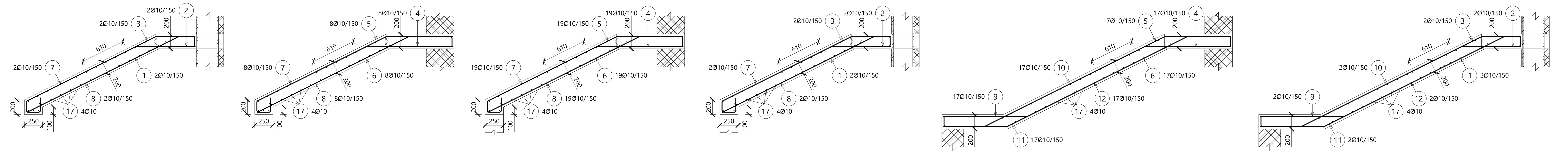

ŘEZ G-G, M 1:25 · ŘEZ H-H, M 1:25 · ŘEZ I-I, M 1:25 · ŘEZ J-J, M 1:25 · ŘEZ K-K, M 1:25 · ŘEZ L-L, M 1:25

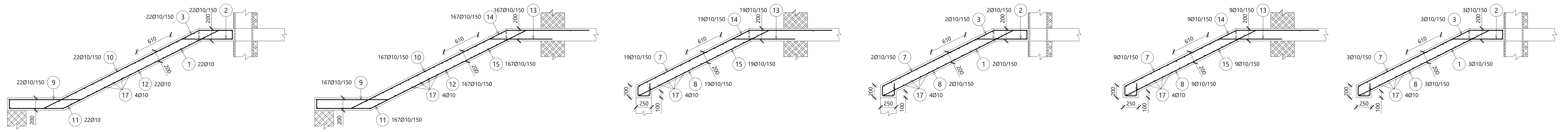

Výkaz výztuže

Pol.	Ks	Třída oceli	⌀	Délka (m)	Hmotnost (kg)	Délka celkem (m)	Hmotnost celkem(kg)
1	33	R	10	1.470	0.91	48.510	29.93
2	33	R	10	1.560	0.96	51.480	31.76
3	33	R	10	1.580	0.97	52.140	32.17
4	44	R	10	1.930	1.19	84.920	52.40
5	44	R	10	1.950	1.20	85.800	52.94
6	44	R	10	1.740	1.07	76.560	47.24
7	64	R	10	2.110	1.30	135.040	83.32
8	64	R	10	2.100	1.30	134.400	82.92
9	208	R	10	1.900	1.17	395.200	243.84
10	208	R	10	3.050	1.88	634.400	391.42
11	208	R	10	1.910	1.18	397.280	245.12
12	208	R	10	2.500	1.54	520.000	320.84
13	195	R	10	1.750	1.08	341.250	210.55
14	195	R	10	2.050	1.26	399.750	246.65
15	195	R	10	1.900	1.17	370.500	228.60
17	26	R	10	1.330	0.82	34.580	21.34
25	2	R	10	4.880	3.01	9.760	6.02
26	1	R	10	2.300	1.42	2.300	1.42
				Součet hmotností s přídavkem 5% (kg):		2444.90	
				Ztratná,pomocná,distanční výztuž-8%		186.28	
				Součet hmotností (kg):		2631.18	

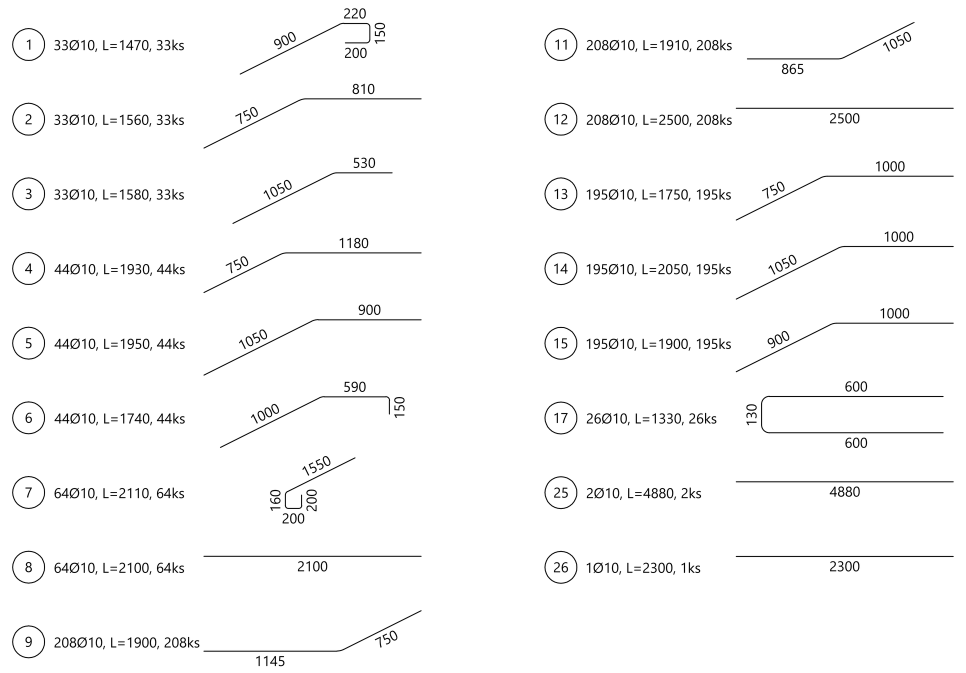

KLADENÍ VYBRANÝCH PRUTŮ, M 1:25

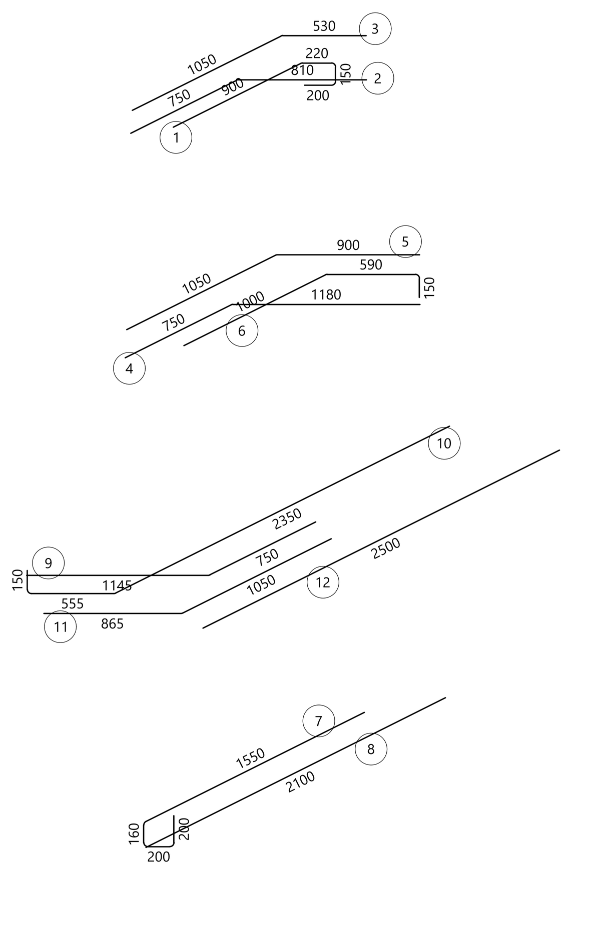

PŮDORYS LEMOVACÍ VÝZTUŽE STROPNÍCH DESEK D.1.2 A D.1.3, M 1:50

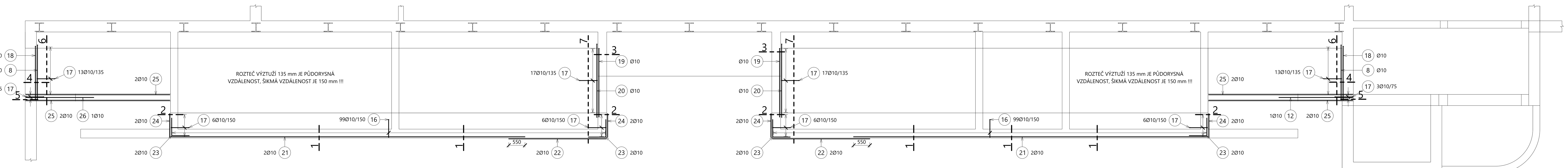

ŘEZ 1-1, M 1:25 · ŘEZ 2-2, M 1:25 · ŘEZ 3-3, M 1:25 · ŘEZ 4-4, M 1:25 · ŘEZ 5-5, M 1:25 · ŘEZ 6-6, M 1:25 · ŘEZ 7-7, M 1:25

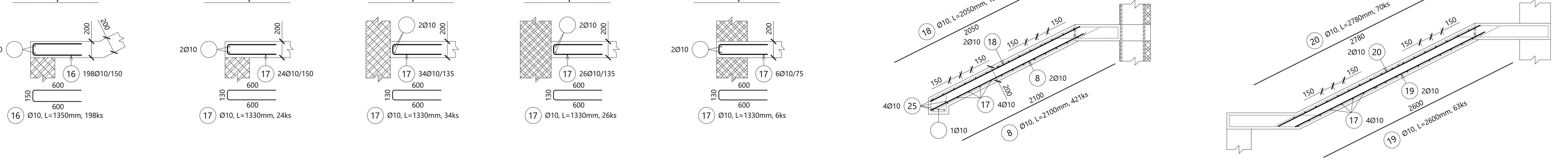

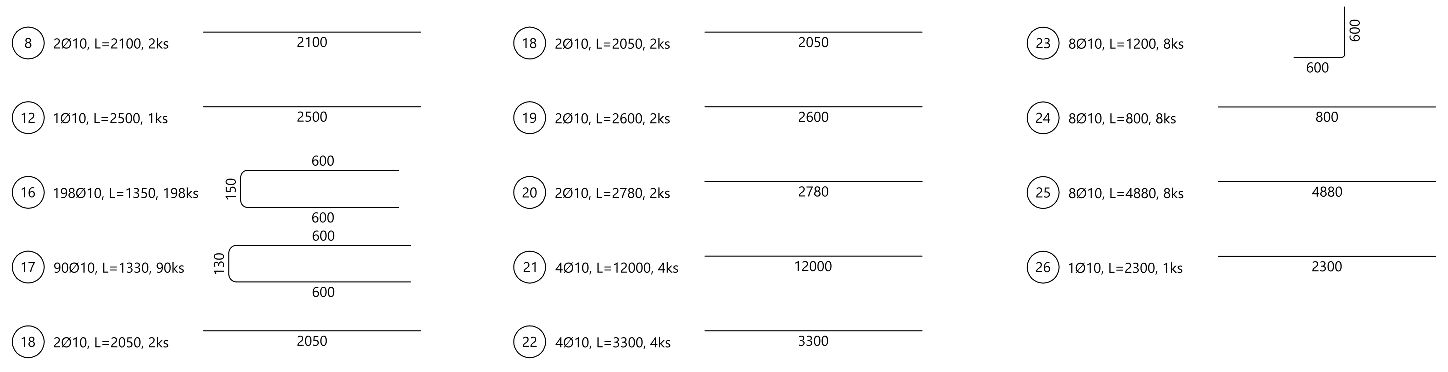

Výkaz výztuže

Pol.	Ks	Třída oceli	⌀	Délka (m)	Hmotnost (kg)	Délka celkem (m)	Hmotnost celkem(kg)
8	2	R	10	2.100	1.30	4.200	2.59
12	1	R	10	2.500	1.54	2.500	1.54
16	198	R	10	1.350	0.83	267.300	164.92
17	90	R	10	1.330	0.82	119.700	73.85
18	2	R	10	2.050	1.26	4.100	2.53
19	2	R	10	2.600	1.60	5.200	3.21
20	2	R	10	2.780	1.72	5.560	3.43
21	4	R	10	12.000	7.40	48.000	29.62
22	4	R	10	3.300	2.04	13.200	8.14
23	8	R	10	1.200	0.74	9.600	5.92
24	8	R	10	0.800	0.49	6.400	3.95
25	8	R	10	4.880	3.01	39.040	24.09
26	1	R	10	2.300	1.42	2.300	1.42
				Součet hmotností s přídavkem 5% (kg):		341.47	
				Ztratná,pomocná,distanční výztuž-8%		26.02	
				Součet hmotností (kg):		367.49	

POZNÁMKY:

- **VÝZTUŽ UPRAVIT DLE BEDNĚNÍ !!! -KRÁCENÍ, OŘEZ**
- **V PŘÍPADĚ KOLIZE VÝZTUŽE, MUSÍ BÝT VÝZTUŽ POSUNUTA, ALE NESMÍ BÝT PŘERUŠENA !!!**
- **ÚPLNOST VÝZTUŽE ZKONTROLOVAT PŘED PROVÁDĚNÍM STAVBOU!!!**
- **PŘED BETONÁŽÍ VLOŽIT DO BEDNĚNÍ SOUČÁSTI UVEDENÉ VE VÝKRESECH TVARŮ VÝKRESECH STAVEBNÍ ČÁSTI A OSTATNÍCH PROFESÍ !!!**
- POKUD NENÍ UVEDENO JINAK, VÝZTUŽ STYKOVAT PŘESAHEM PRO **R10-MINIMÁLNĚ 500 mm**, PRO R12-MINIMÁLNĚ 600mm, PRO R16-MINIMÁLNĚ 800mm !!!
- **NUTNÁ KOORDINACE S VÝKRESY TVARŮ A OSTATNÍMI VÝKRESY VÝZTUŽE !!!**
- KÓTY VÝZTUŽE - NA VNĚJŠÍ HRANU PRUTU !
- **PŘI JAKÉMKOLIV NESOULADU PROJEKTU A SKUTEČNÉHO STAVU JE NUTNÁ KONZULTACE SE STATIKEM!!!**
- **VÝROBU VÝZTUŽE ZAHÁJIT AŽ PO OVĚŘENÍ TVARU ŽB KONSTRUKCÍ !!!**
- MONTÁŽNÍ VÝZTUŽ (KOZLÍKY) UPRAVIT DLE POŽADOVANÉHO KRYTÍ. MONTÁŽNÍ VÝZTUŽ JE MOŽNÉ UPRAVIT DLE ZVYKLOSTÍ DODAVATELE RESP. NAHRADIT JINÝMI PRVKY
- DISTANČNÍ PRVKY JSOU VYKÁZÁNY V %, JEJICH TYP SE URČÍ DLE ZVYKLOSTÍ DODAVATELE
- V PŘÍPADĚ NEVYZANČENÝCH POLOŽEK SE JEDNÁ O POLOŽKY , KTERÉ JSOU SPECIFIKOVANÉ V JINÝCH VÝKRESECH NEBO JDE O VZOR, např. LEMOVÁNÍ

KOORDINOVAT S VÝKRESY d.1.2.140 - d.1.2.148 !!!

BETON C30/37 XC2

D_{MAX} = 16mm, KONZISTENCE - S3(S4)

KRYTÍ HORNÍ - 25mm
KRYTÍ SPODNÍ - 25mm
KRYTÍ BOČNÍ - 25mm

NAVRŽENO DLE ČSN EN 1992-1-1
PLATÍ POKUD NENÍ NA VÝKRESE VYZNAČENO JINAK

OCEL B500B

UVEDENÉ DÉLKY JSOU VZTAŽENY K VNĚJŠÍMU LÍCI
POLOMĚRY OBLOUKŮ JSOU VZTAŽENY KE STŘEDNICI
NEZNAČENÉ ÚHLY JSOU 45°,90°,180°
CELKOVÉ DÉLKY VLOŽEK JSOU STŘIŽNÉ DÉLKY

KLADENÍ VÝZTUŽE

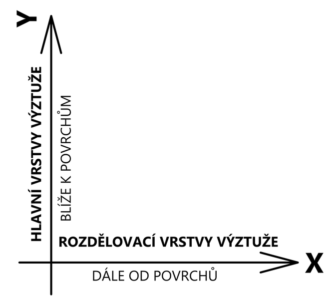

DOKUMENTACE JE ZPRACOVÁNA V ROZSAHU PROJEKTOVÉ DOKUMENTACE PRO PROVÁDĚNÍ STAVEB DLE VYHLÁŠKY O DOKUMENTACI STAVEB Č. 499/2006 Sb. PŘÍLOHA Č.13 V AKTUÁLNÍM ZNĚNÍ. VYUŽITÍ NAD RÁMEC JEHO ÚČELU JE NA ZODPOVĚDNOST INVESTORA NEBO PROVÁDĚCÍ FIRMY.

±0,000 = 302,250 m.n.m. Bpv

HLAVNÍ PROJEKTANT:
Energy Benefit Centre a.s.
Křenova 438/3, 162 00 Praha 6
tel.: +420 270 003 300
e-mail: kontakt@energy-benefit.cz
internet: www.energy-benefit.cz
Hlavní projektant: Ing. Libor Truhelka
Zástupce hlavního projektanta: Ing.arch. Jakub Konicar
Hlavní architekt: -

ZPRACOVATEL ČÁSTI:
Tř. Kosmonautů 8, Olomouc
+420 773 604 006, info@statikadesign.cz
STATIKA DESIGN
Wellnerova 20, 779 00 Olomouc
tel.: +420
e-mail: info@statikadesign.cz
internet: www.statikadesign.cz
Vypracoval: Ing. František Fojtek
Zodpovědný projektant: Ing. Martin Lerch

STAVEBNÍK:	Statutární město Frýdek-Místek Radniční 1148, 738 01 Frýdek-Místek
razítko a podpis	
PROJEKT:	Zpracování PD - ZŠ F-M, ul. J. Čapka 2555 - tělocvična II.
MÍSTO STAVBY:	Frýdek-Místek, pozemky parc. č.: 1812/1, st. 1812/10, 1831/400, 1831/427, 1751/1, 1831/138, 1831/3, 1831/137., 1831/135, 1831/19v k.ú. Frýdek [634956]
Zakázkové číslo:	240076
Datum:	07.2024
Paré:	
OBJEKT:	SO-02 TĚLOCVIČNA
Stupeň:	DPS
ČÁST, PROFESE:	D.1.2 STAVEBNĚ KONSTRUKČNÍ ŘEŠENÍ
VÝKRES:	VÝKRES HLAVNÍ NOSNÉ A LEMOVACÍ VÝZTUŽE STROPNÍCH DESEK D.1.2 A D.1.3 SMĚR Y
Měřítko:	1:50/25
ID PROJEKTU_STUPEŇ:OBJEKT_ID PROFESE_PROFESE-ČÍSLO_OBSAH_ZMĚNA:	FM-ZŠ-TEL_DPS_SO-02_D.1.2_SKŘ-147_ARM_z00